TX130-33

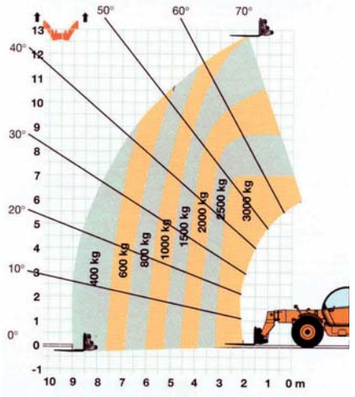

TX130-33

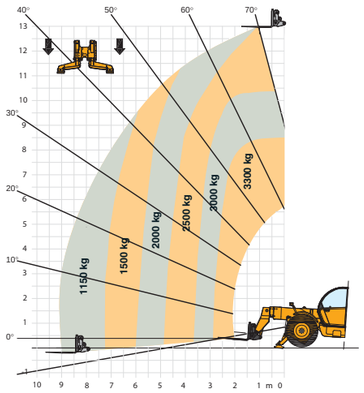

EN 1459/B

TX130-40

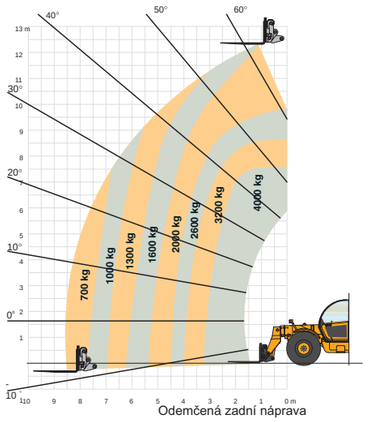

Odemčená zadní náprava

TX130-45

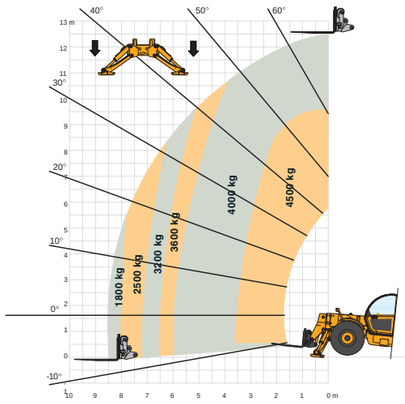

EN 1459/B

TX140-45

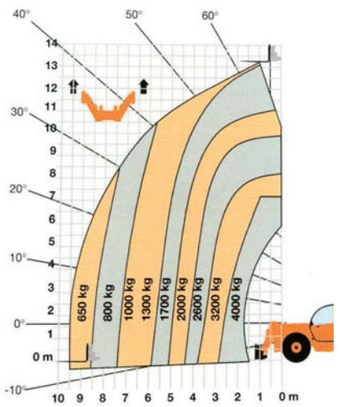

TX140-45

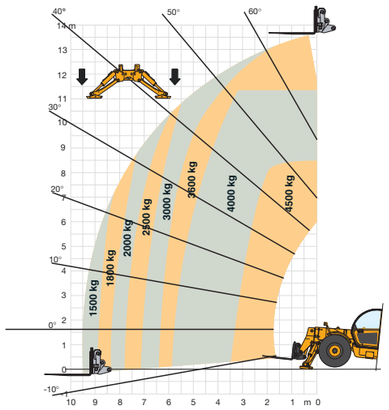

EN 1459/B

TX170-45

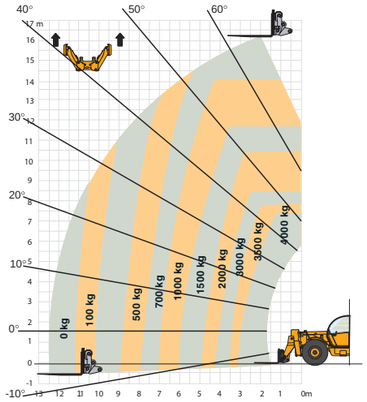

TX170-45

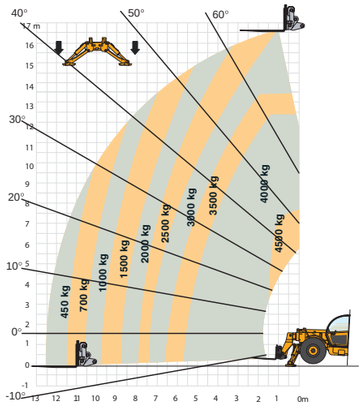

EN 1459/B

CASE CONSTRUCTION

TELESKOPICKÉ MANIPULÁTORY CASE

TX130-33 | TX130-40 | TX130-45 | TX140-45 | TX170-45

CASETEC

Hybešova 14, 693 01 Hustopeče
tel.: +420 519 402 391, fax: +420 519 402 393
Výhradní importér strojů CASE do ČR, www.casetec.cz

CASE CONSTRUCTION

CASE - KOMPLEXNÍ ŘEŠENÍ

STROJE | FINANCOVÁNÍ | NÁHRADNÍ DÍLY | SERVIS

CASE - SNADNÁ MANIPULACE

Tyto specializované stroje, vybavené prvky pro zajištění bezpečné a výkonné manipulace, obstojí v nejobtížnějších podmínkách na stavbách, v zemědělských aplikacích i při manipulaci s různými druhy materiálů.

BEZPEČNÉ UMÍSTĚNÍ NÁKLADU

Možnosti stabilizačního systému a hydraulického vyrovnávání rámu jsou doplněny zvukovou a vizuální výstrahou pro zajištění bezpečného umístění těžkých nákladů při maximální výšce nebo dosahu.

VYNIKAJÍCÍ OVLADATELNOST

Díky výběru ze tří módů řízení: - 2 kola, 4 kola nebo řízení krab nabízí TX vynikající ovladatelnost. S poloměrem otáčení jen 3,89 m nebudou problémem ani ty nejvíce omezené pracovní plochy.

JEDINEČNÝ KOMFORT PRO OBSLUHU

Prostorná kabina nabízí nejlepší výhled, který je v současnosti dostupný na trhu. Její zaoblený přední profil a velká prosklená plocha umožňují obsluze absolutní kontrolu jak s výložníkem plně zvednutým, tak v omezeném pracovním prostoru.

STANDARDNÍ PILOTNÍ OVLÁDÁNÍ STROJE

Ovládací páka je jednoduše použitelná a ovládá všechny hydraulické funkce.

VYNIKAJÍCÍ STABILITA

Mimořádná stabilita Teleskopických Manipulátorů CASE je zvýšena díky extra dlouhému rozvoru kol (jednomu z nejlepších na trhu), předimenzovanému protizávaží, nízkému těžišti a bodu uchycení výložníku, což zároveň výrazně zvyšuje viditelnost dozadu.

PŮSOBIVÁ VÝŠKA ZDVIHU

Výška zdvihu od 12,5–17 m.
Silná konstrukce výložníku s vynikajícím překrytím teleskopických částí zajišťuje výborné rozložení nákladu, zatímco snižuje zatížení komponentů.

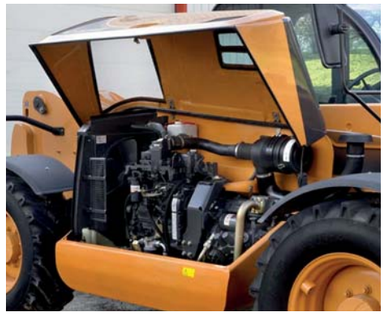

Motor CASE TURBO 4,5 l
Podélné uchycení motoru zajišťuje snadnou údržbu.

Dveře kabiny se otevírají do 180° a jsou v plně otevřené poloze zajištěny. Dveře jsou konstruovány ze dvou částí, což umožňuje nezávislé otevření horní části.

VÝKONNOST		TX130-33 s malými stabilizátory	TX130-40 bez stabilizátorů	TX130-45 s velkými stabilizátory	TX140-45 s velkými stabilizátory	TX170-45 s velkými stabilizátory
Maximální nosnost (500 mm od paty vidlice)	kg	3300/3000*	4000	4500/4000*	4500/4000*	4500/4000*
Maximální výška zdvihu	m	13,0/12,7*	12,30	12,45/12,30*	13,55/13,30*	16,60/16,24*
Nosnost při maximálním dosahu	kg	1150/400*	700	1800/700*	1500/650*	450/ -
Nosnost při maximální výšce zdvihu	kg	2500/1500*	2000/2600*	4000/2600*	3600/1700*	3000/700*
Dosah při úplném zvednutí	m	1,00/2,00*	1,20	0,00/1,20*	0,30/1,00*	1,00/2,00*
Maximální dopředný dosah	m	8,75/8,75*	8,65	8,65/8,65*	9,33/9,33*	12,54/12,54*
Výška s maximálním nákladem (3000/3300 kg)	m	8,40/6,80*	8,50/9,50*	8,20/9,50*	11,40/7,30*	7.95/7.40*
Trhací síla	daN	7750/7750*	7750	7750/7750*	7750/7750*	7750/7750*
Provozní hmotnost	kg	9900/9900*	10200	10630/10200*	11460/11460*	12300/12300*

*Stroj se stabilizátory nahoře

MOTOR			
Značka a model (volitelné) CaseCummins		4TC 4,5*	4TAA 4.5
Typ		přeplňovaný	přeplňovaný/mezichladič
Obsah	l	4,5	
Jmenovitý výkon na setrvačníku (ISO14396)	kW/k	74/99	88/118
Maximální točivý moment	Nm	400 při 1400 ot./min.	480 při 1400 ot./min.

*Tyto dva motory mohou být dodány na požádání na oba stroje.

PŘEVODOVKA			
Typ		Plně řazená pod zatížením	
Rychlosti vpřed/vzad		4/3	
Maximální rychlost na silnici**	km/h	34	35

**Max. rychlost omezená dle legislativy země

HYDRAULICKÝ SYSTÉM		
Typ		Load Sensing
Hydraulické ovládání		Servo
Souběžné pohyby		ano
Hydraulické čerpadlo		zubového typu
Hydraulický průtok	l/min	115
Hydraulickýt lak	bar	240

NÁPLNĚ		
Palivová nádrž	l	135
Hydraulická nádrž	l	180

PNEUMATIKY TX130-33	
15,5x22,5	MICHELIN
400/80x20	SOLIDEAL
400/80x24	DUNLOP
400/70x20	MITAS

PNEUMATIKY TX130-40,TX130-45	
13.00x24	GOOD-YEAR
15.5x25	MICHELIN
405/70x24	MITAS
400/80x24	DUNLOP

PNEUMATIKY TX140-45	
13.00x24	GOOD-YEAR
15.5x25	MICHELIN
405/70x24	MITAS
400/80x24	DUNLOP

PNEUMATIKY TX170-45	
13.00 x 24	GOOD-YEAR
15.5 x 25	MICHELIN
405/70 x 24	MITAS
400/80 x 24	DUNLOP

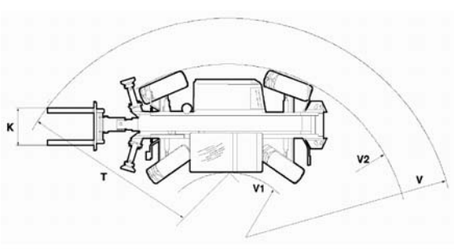

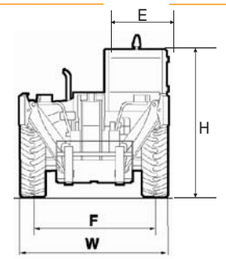

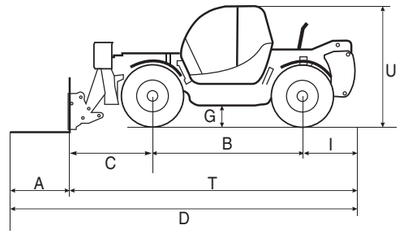

ROZMĚRY	A	B	C	D	E	F	G	H	I	K	T	U	V	V_1	V_2	W
S 24” ráfky	1200	3120	1730	5900	1000	2050	402	2450	1050	1260	4600	2730	5445	980	3890	2445
S 20” ráfky	1200	3120	1730	5900	1000	2040	390	2435	1050	1260	4600	2715	5445	980	3890	2445
(s MITAS 405/70x24) mm	1200	3120	1617	5850	1000	2050	402	2450	1100	1260	4396	2730	5204	980	3890	2445
(s MITAS 405/70x24) mm	1200	3120	1617	5850	1000	2050	402	2450	1100	1260	4552	2730	5390	980	3890	2445
(s MITAS 405/70x24) mm	1200	3120	1902	6135	1000	2050	402	2450	1100	1260	4598	2730	5445	980	3890	2445